宇治川河川保全利用委員会　配 席 図
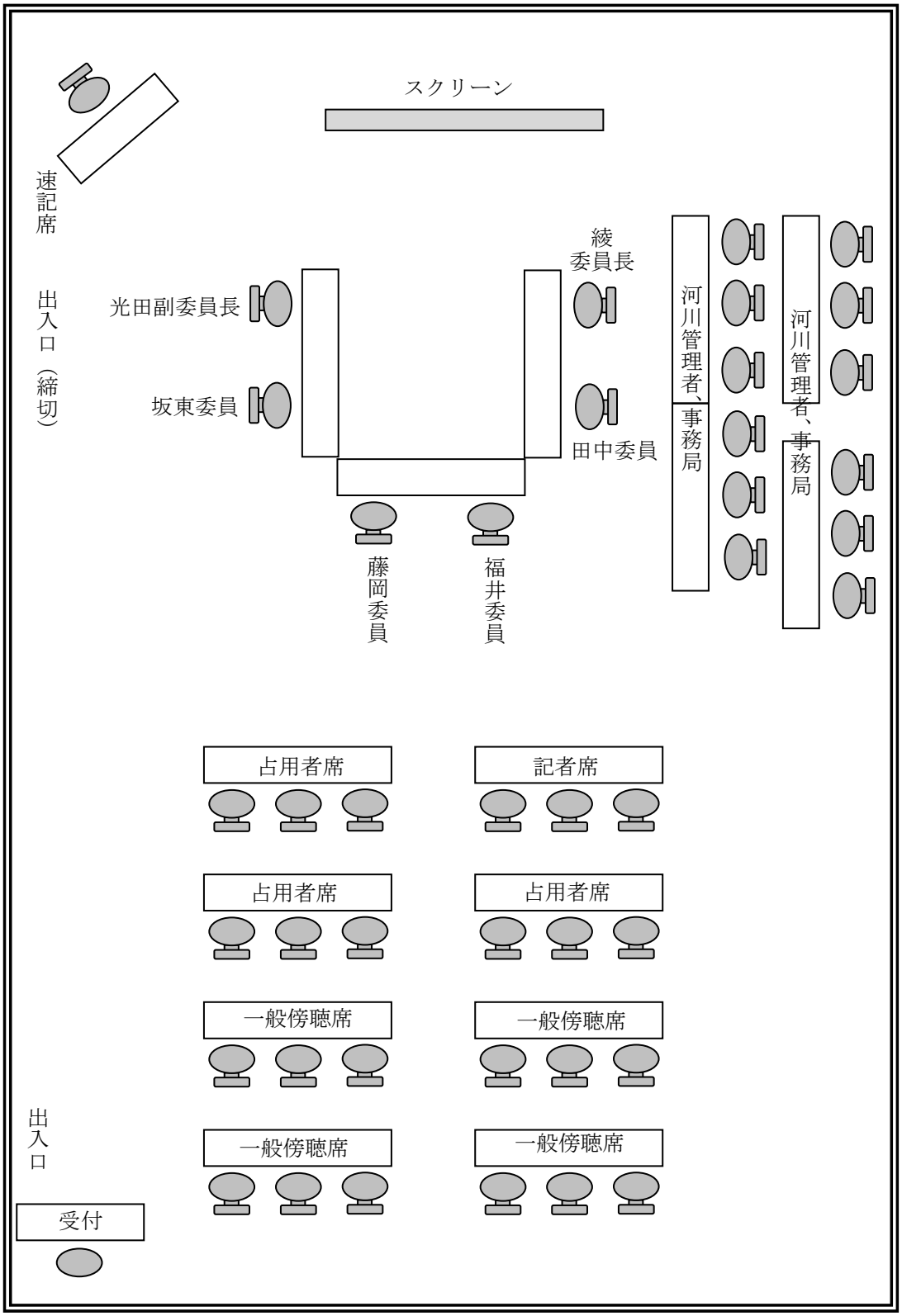
さくらであい館（八幡市）